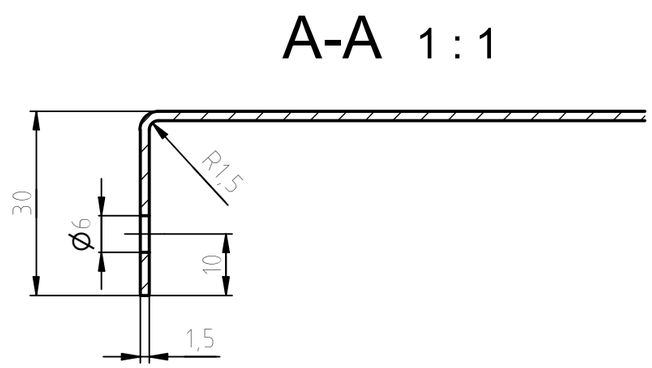

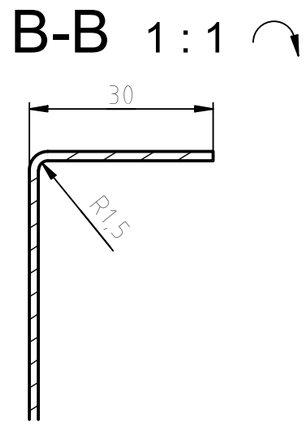

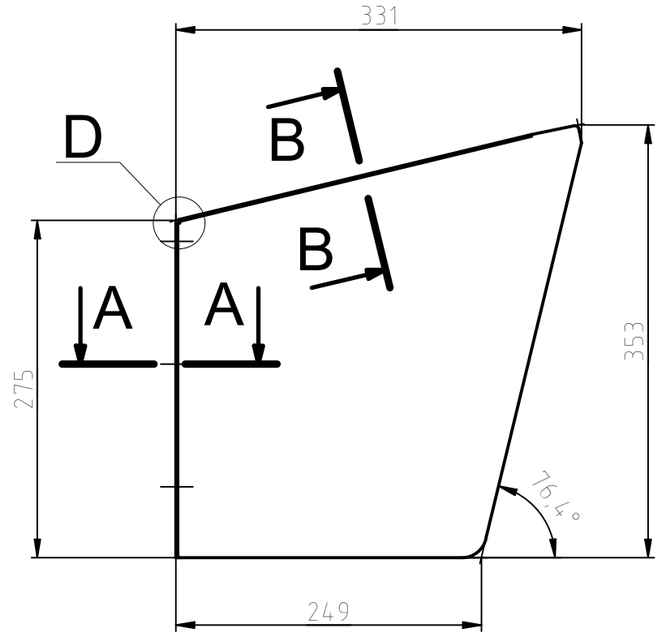

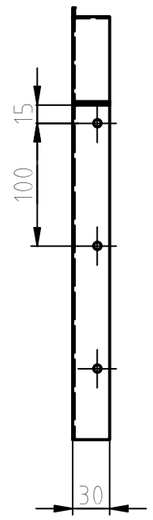

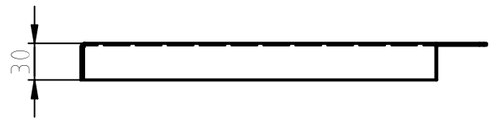

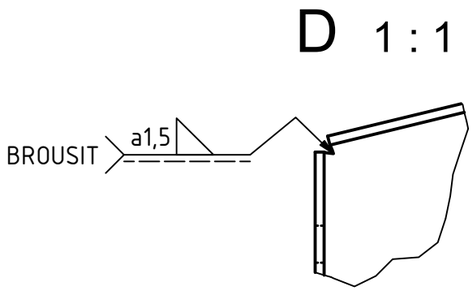

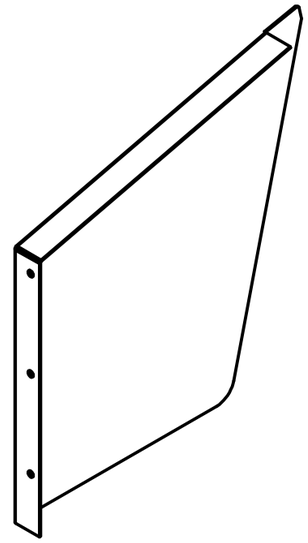

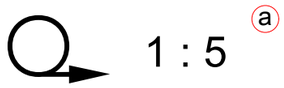

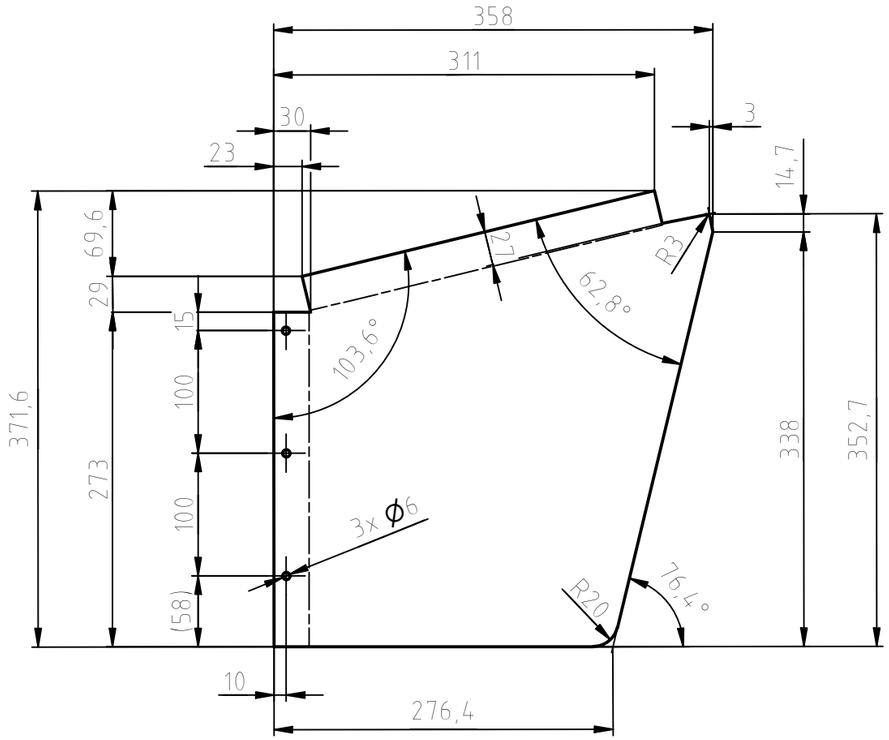

SVAŘOVAT DLE PŘEDPISU V4/2.

Index	Změna	Datum změny	Změnu provedl	Užito u č.v. sestavy	Pozice	Hmotnost
a	CELKOVÝ TVAR	12.10.2023	MITTNER	16C01061	2	1,25

CAD

Přesnost: ISO 2768 mK

Tolerování: ISO 8015

Název: BOČNICE PRAVÁ a

Měřítko: 1:5 1:1

Kreslil: KYJANKA Datum: 24.11.2021

Schválil: MITTNER Datum:

Rozměr: P1,5 - 371,6x358

Materiál: S235JR

Formát: A3

Typ: KT8D5RN2

Skupina: STŘECHA

Poznámka:

Dopravní podnik města Brna a.s.

Č.výkresu: 16C01059

Index: a

Starý výkres:

Listů: 1

List: 1